2 PORTES FRIGORIFIQUES INDUSTRIELLESLES

Gamme de portes frigorifiques industrielles, fabriquées sur mesure afin de couvrir tous les besoins du secteur agro-alimentaire et de la restauration.
Portes de grande qualité, il faut souligner également leur rapidité et facilité de montage dans toutes les épaisseurs de panneau sandwich ou en bêton.

Impafri se réserve le droit d'introduire des modifications techniques sans préavis au profit du produit final.

IS2

2 PORTE PIVOTANTE COMMERCIALE
CARACTÉRISTIQUES TECHNIQUES

IH1

Bisagra de série

Poignée de série

Levier inox 90° [en option]

Charnière mètalique 80kg [en option]

Support encliquetable

	CONSERVATION *(>0°C)*	CONGÉLATION *(-30 a 0°C)*
Épaisseur Vantail standard*	**90 mm**	
Dimensions passage libre standard*	**1900x900 - 2000x1000 - 2200x1200 mm**	
Épaisseur Panneau/Mur	**≥ 40 mm**	
Largeur Passage libre Maximum	**1200 mm***	
Hauteur Passage libre Maximum	**2200 mm***	
Résistance cadre-porte		**30 W/ml**
Seuil en acier inoxydable	**En Option**	**De série**

Impafri se réserve le droit d'introduire des modifications techniques sans préavis au profit du produit final.

PORTE PIVOTANTE COMMERCIALE
CARACTÉRISTIQUES TECHNIQUES

Description

Porte pivotante frigorifique pour usage commercial et industriel.
Utilisation normale de charriots et transpalettes.

Caractéristiques cadre-porte

Cadre composé par des profiés en aluminium 6063 avec bords arrondis. Conçu pour d'excellentes performances mécanique, esthétique et sanitaire.
Conçu pour que la porte soit ergonomique : une résistance de 15w/ml suffit pour un fonctionnement optimal avec des températures de chambre pouvant atteindre -40°c.
Cadre adapté à toutes les épaisseurs de panneau ou de mur en construction.
Grande facilité de montage sur chantiers. Le cadre principal recouvre la totalité des découpes du panneau afin de pouvoir projeter avec du polyuréthane et enfin placer les couvre-joints à l'intérieur de la chambre.
Les profilés du cadre sont reliés par des supports de pression qui garantissent une excellente finition et une grande rigidité à l'ensemble.
Vis cachées utilisant des caches en aluminium.
Seuil en acier inoxydable de série pour les chambres de basses températures avec profil à rupture de pont thermique et système anti-enfoncement.

Caractéristiques Vantail

Vantaux injectés avec de la mousse de polyuréthane rigide 43-45 kg/m3 libre de CFC et tôle en acier galvanisé lisse et prélaqué polyester avec film de protection, blanc RAL9010 et de qualité alimentaire.
Joints spongieux sur portes frigorifiques garantissant une meilleure étanchéité et faciles à remplacer en cas de besoin.
Vis en acier inoxydable.

Caractéristiques Huisserie

Charnières en polyamide de haute résistance, réglables sur les 3 dimensions.
Profil à rupture de pont thermique avec profilés en PVC.

OPTIONS

Protection en acier inoxydable 1,2 mm
Protection en polyéthylène (Épaisseur 5 mm)
Charnières et Fermeture de haute qualité
Finition tôle en acier inoxydable
Finition tôle couleur standard (RAL ….)
Passage de rail avec rideaux à lannières
Antipanique
Seuil adapté au panneau sol

* Veuillez nous consulter pour d'autres tailles que les standards.

2 PORTE PIVOTANTE COMMERCIALE
DIMENSIONS

IH1

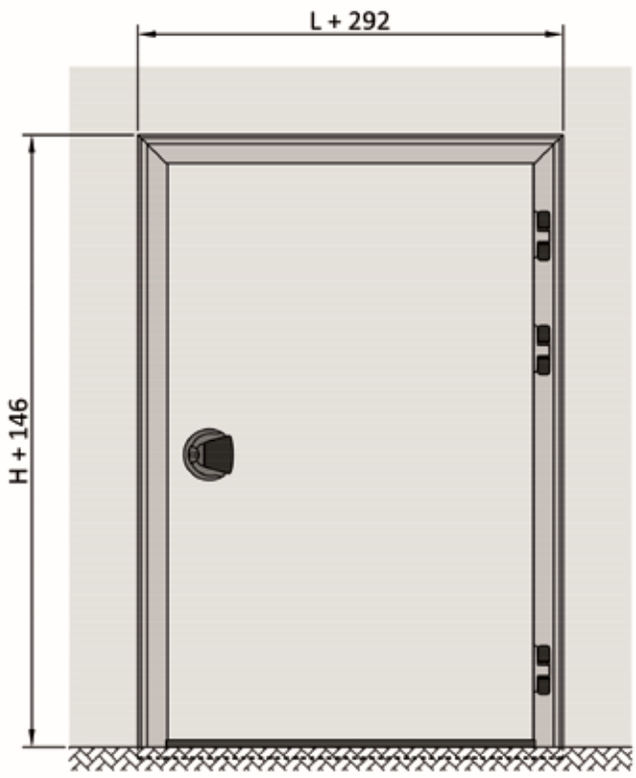

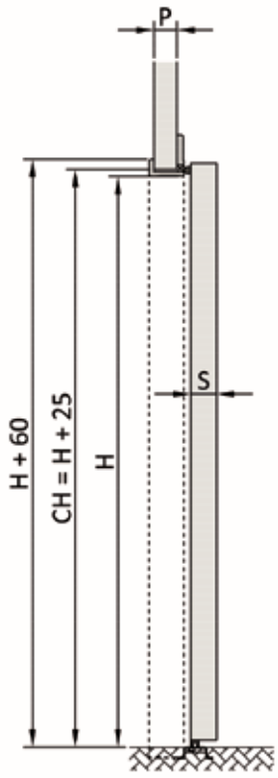

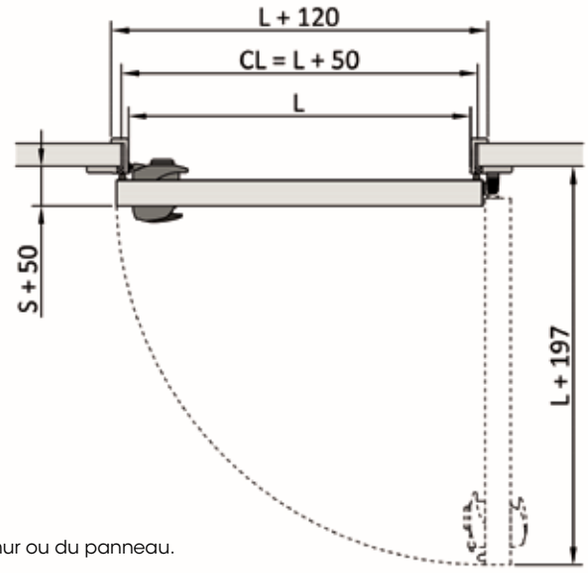

*Ouverture du mur ou du panneau.

LÉGENDE	
L	Largeur disponible
H	Hauteur disponible
CL	Largeur passage libre panneau*
CH	Hauteur passage libre panneau*
S	Épaisseur Porte
P	Épaisseur Mur

*Passage Mur.

	DIMENSIONS DE L'ENCASTREMENT DANS LE SOL	
	Conservation *(> 0°C)*	Congélation *(-30 a 0°C)*
Longueur	**L + 292 mm**	
Largeur	**110 mm**	
Profondeur	**30 mm**	**40 mm**

Impafri se réserve le droit d'introduire des modifications techniques sans préavis au profit du produit final.

PORTE PIVOTANTE COMMERCIALE
PRIX

Detail

*Les prix comprennent les frais de port et d'emballage pour l'Espagne
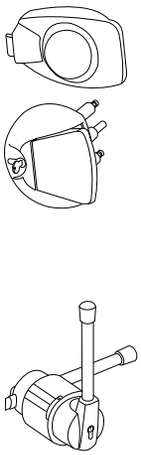
		MT (Moyenne Tª 0°C) Vantail 90mm/ panneau 80mm			BT (Basse Tª -20°C) Vantail 90mm/ panneau 100mm		
Largeur (mm)	Hauteur (mm)	Laqué Blanc	Inox-Inox	Laqué Liste RAL	Laqué Blanc	Inox-Inox	Laqué liste couleurs
800	1900						
900	1.900						
1000	2000						
1200	2200						
MODÈLE IH1 AVEC LOQUET EN ACIER INOXYDABLE FH2C ET CHARNIÈRES EN ACIER FH2B							
800	1900						
900	1900						
1000	2000						
1200	2200