2 PORTES FRIGORIFIQUES INDUSTRIELLESLES

Gamme de portes frigorifiques industrielles, fabriquées sur mesure afin de couvrir tous les besoins du secteur agro-alimentaire et de la restauration.
Portes de grande qualité, il faut souligner également leur rapidité et facilité de montage dans toutes les épaisseurs de panneau sandwich ou en bêton.

Impafri se réserve le droit d'introduire des modifications techniques sans préavis au profit du produit final.

IS2

2 PORTE PIVOTANTE INDUSTRIELLE
CARACTÉRISTIQUES TECHNIQUES

IH2

Fermeture Levier
Serrure à levier deux points avec charnière en acier inoxydable IH2

Levier inox 90°
Charnière métalique 80 kg

	Conservation *(> 0°C)*	Congélation *(-30 a 0°C)*
Épaisseur Vantail standard*	**80 / 100 / 120 mm**	
Épaisseur Panneau/Mur	**> 40 mm**	
Largeur Passage libre Maximum	**1800 mm***	
Hauteur Passage libre Maximum	**3000mm***	
Résistance cadre-porte		**30 W/ml**
Seuil en acier inoxydable	**En Option**	**De série**

* Consulter dimensions non-standards.

Impafri se réserve le droit d'introduire des modifications techniques sans préavis au profit du produit final.

PORTE PIVOTANTE INDUSTRIELLE
CARACTÉRISTIQUES TECHNIQUES

Description

Porte pivotante frigorifique pour froid industriel en chambres froides de températures positives et négatives. Passage fréquent de charriots, transpalettes et élévateurs.

Caractéristiques Cadre-porte

Cadre composé par des profiés en aluminium 6063 avec profil à rupture de pont thermique et nylon de 24 mm.
Conçu pour d'excellentes performances mécanique, esthétique et sanitaire.
Conçu pour que la porte soit très ergonomique : une résistance de 15w/ml suffit pour un fonctionnement optimal avec des températures de chambre pouvant atteindre -40°c.
Cadre adapté à toutes les épaisseurs de panneau ou de mur en construction.
Grande facilité de montage sur chantiers. Le cadre principal recouvre la totalité des découpes du panneau afin de pouvoir projeter avec du polyuréthane et enfin placer les couvre-joints à l'intérieur de la chambre.
Les profilés du cadre sont reliés par des supports de pression qui garantissent une excellente finition et une grande rigidité à l'ensemble.
Vis cachées utilisant des caches en aluminium.
Joint de EPDM sur le cadre pour améliorer l'étanchéité et le réglage de la porte.
Seuil en acier inoxydable de série pour les chambres de basses températures avec profil à rupture de pont thermique et système anti-enfoncement.

Caractéristiques Vantail

Vantaux injectés avec de la mousse de polyuréthane rigide 43-5 kg/m3 libre de CFC, cadre périmétral en aluminium 6063 laqué anti-rayures gris RAL 7012 et tôle en acier galvanisé lisse et prélaqué polyester avec film de protection, blanc RAL9010 et de qualité alimentaire.
Profil à rupture de pont thermique avec profilés en PVC
Joints spongieux sur portes frigorifiques garantissant une meilleure étanchéité et faciles à remplacer en cas de besoin.
Vis en acier inoxydable.

Caractéristiques Huisserie

Charnières de haute qualité, testées sur 200.000 cycles, fonte de zinc, axe en acier inoxydable, avec réglage sur les trois dimensions et arrêt sur ouverture de 118°.
Levier de verrouillage à rotation à 90° testé sur 200 000 cycles, capuchons en acier inoxydable et en plastique.

OPTIONS

Protection en acier inoxydable 1,2 mm
Protection en polyéthylène (Épaisseur 5 mm)
Charnières et Fermeture de haute qualité
Finition tôle en acier inoxydable
Finition tôle couleur standard (RAL ….)
Passage de rail avec rideaux à lannières
Seuil adapté au panneau sol

2 PORTE PIVOTANTE INDUSTRIELLE
DIMENSIONS

IH2

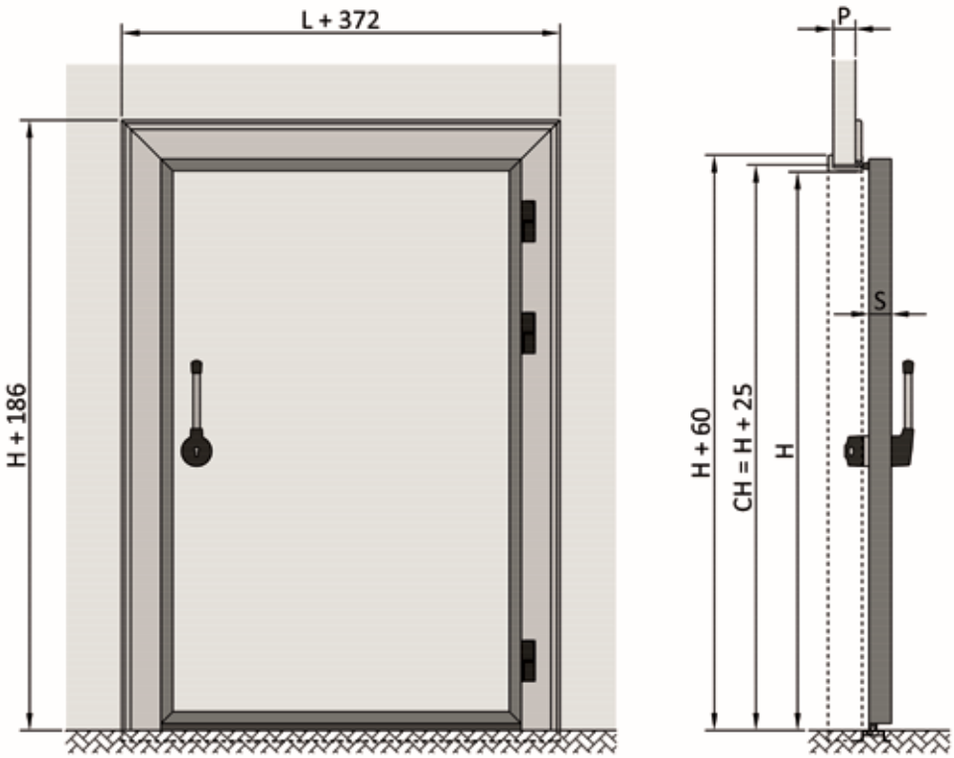

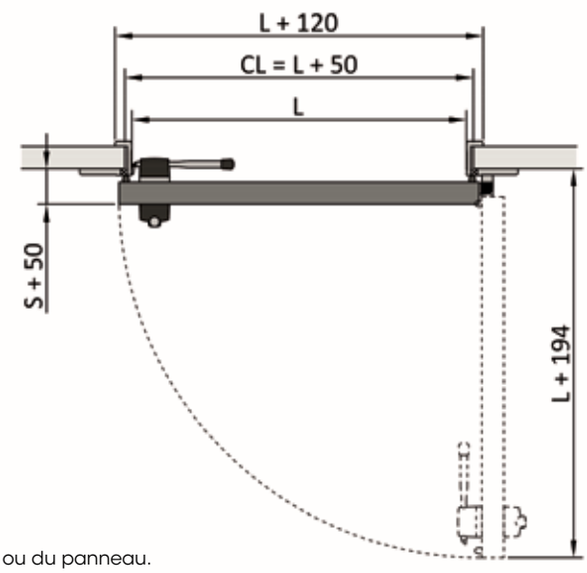

*Ouverture du mur ou du panneau.

LÉGENDE	
L	Largeur disponible
H	Hauteur disponible
CL	Largeur passage libre panneau*
CH	Hauteur passage libre panneau*
S	Épaisseur Porte
P	Épaisseur Mur

	DIMENSIONS DE L'ENCASTREMENT DANS LE SOL	
	Conservation *(> 0°C)*	Congélation *(-30 a 0°C)*
Longueur	**L + 372 mm**	
Largeur	**140 mm**	**160 mm**
Profondeur	**40 mm**	**50 mm**

Impafri se réserve le droit d'introduire des modifications techniques sans préavis au profit du produit final.

PORTE PIVOTANTE INDUSTRIELLE
PRIX

		MT (Moyenne tª 0°C) Vantail80 mm / Panneau 80 mm			BT (Basse tª -20°C) Vantail100 mm / Panneau 100 mm			BT (Basse ta -40°C) Vantail140 mm / Panneau 180 mm		
Largeur/ Haute (mm)	Haute/ Largeur (mm)	Laqué Blanc	Inox-Inox	Laqué Liste RAL	Laqué Blanc	Inox-Inox	Laqué Liste RAL	Laqué Blanc	Inox-Inox	Laqué Liste RAL
800	1800									
900	1900									
1000	2000									
1100	2100									
1100	2200									
1200	2200									
1300	2300									
1400	2400									
1500	2500									
1600	2600									
1700	2700									
1800	2800									
1800	2900									
1800	3000									

*Prix sans le transport